MWG
Strom Gas Wasser Wärme

Außenwand-Hausanschlusskasten Fabrikat Langmatz

Stand: 16.05.2007

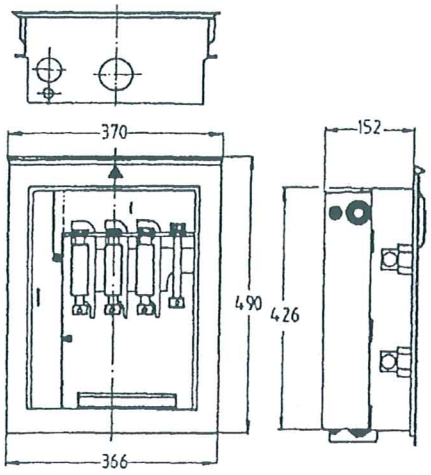

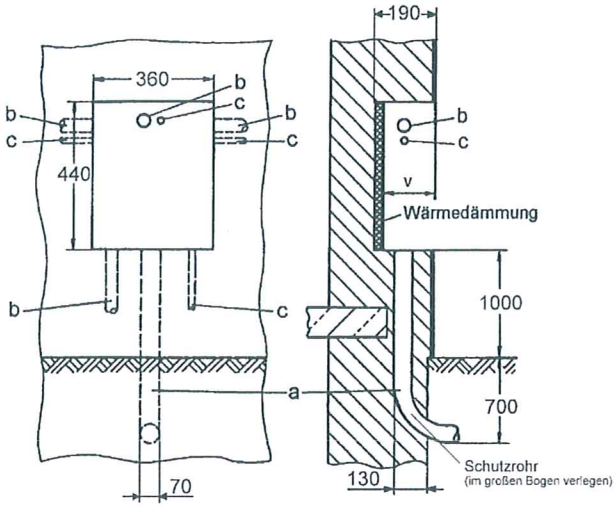

Zuordnung der Leitungszuführungen:
a) Schutzrohr für Hausanschlüsse
b) Zählerzuleitung (wahlweise nach rechts, links, unten und hinten)
c) Potentialausgleichsleitung (wahlweise nach rechts, links, unten und hinten)

Gehäuse:
- Schutzklasse II; Schutzart IP 54; Polycarbonat mit selbstverlöschenden Eigenschaften, voll recyclebar.
- Sicherungsunterteile als Baueinheit herausnehmbar.
- Klarsichtabdeckungen mit Kennzeichnung der Montagefolge.
- Konsumentenraum sowie Sicherungsbereich über Abdeckung und Klarsichthaube plombierbar.
- Die Bauteile sind problemlos lackierbar (z. B. mit wasserlöslichem Lack).
- Alternativ kann eine Tür für Verklinkerung eingesetzt werden.
- Eine 20 mm dicke Wärmedämmplatte gehört zum Lieferumfang.

Zugang:
- Einführungstülle mit Membrandichtung für Schutzrohr bis d:63 mm und Kabeleinführung d:18-37 mm möglich

Abgang:
- Vormontierte Würgenippel für Rohre d:32-47 mm und Kabel d:16-32 mm auf der linken Gehäuseseite
- Lose beigelegter Würgenippelsatz für wahlweise Abgänge nach unten, oben, rechts oder über die Rückwand

Einbau:
- Wandmontage wird nach vorheriger Abstimmung der Einbaustelle mit E.ON Mitte bzw. deren beauftragte Personen durch den Hauseigentümer, Elektroinstallateur bzw. Architekten veranlasst.
- Erforderliche Wand-/Deckendurchführungen sollten möglichst schon bei der Schalung berücksichtigt werden.
- Falls erforderlich ist eine Wärmedämmung in die Mauernische einzubringen.

Zubehör: Folgende Teile werden als Zubehör angeboten:
- Baustromvorsatz
- Distanzrahmen für erweiterten Putzausgleich
- Befestigungslaschen für Auf-Wand-Montage
- Aufsteckriegel für Profilhalbzylinder

Anzahl der Wohnungen mit elektrischer Wwb* ohne Elektroheizung	1	2-4
Anzahl der Wohnungen ohne elektrische Wwb* ohne Elektroheizung	1-4	5-8
Max. übertragbare Leistung	40 kW	50 kW
Max. Nennstromstärke der Hauanschlusssicherung (Sicherungsleiste)	NH00 63A	NH00 80A
Mindestquerschnitt der Hauptleitung **	4x16 mm² Cu	4x25 mm² Cu

* Wwb = Warmwasserbereitung für Bade- oder Duschzwecke